WOLFF®

GOING BEYOND YOUR LIMITS.

NL Handleiding

WOLFF Mixometer **#185362**



UZIN UTZ®

NL

Handleiding

Inhoud

1	**Leveringsomvang**	4
2	**Technische gegevens**	4
3	**Beschrijving**	5
4	**Waarschuwingen**	6
5	**Inbedrijfname**	7
5.1	Mixometer aan water aansluiten	7
5.2	Voor gebruik ontluchten	7
6	**Water doseren**	7
6.1	Manuele modus	7
6.2	Verpakkings modus	7
6.3	Doseervoortgang pauzeren	8
6.4	Dosiervoortgang afbreken	8
6.5	Vrije hoeveelheid	8
6.6	Watertemperatuur en waterdoorvoer	8
6.7	mixometer® uitschakelen	9
7	**Geheugen**	9
8	**Basisinstellingen**	9
8.1	Taal	9
8.2	Eenheden	9
8.3	Informatie	9
8.4	fabrieksreset	9
9	**Firmware-Update**	10
10	**Gebruik van de mixometer® app**	10
10.1	Verbinding maken	11
10.2	Product kiezen	11
10.3	mixometer® in app-modus	12
10.4	Historie in de app	13
11	**Na gebruik**	13
12	**mixometer® laden**	13
13	**Onderhoud en kalibratie**	14
13.1	Zeef in watertoevoer reinigen	14
13.2	Precisie controleren	14
13.3	Kalibratie	14
13.4	Reiniging	15
14	**Probleemoplossing**	15
15	**Kalibratieprotocol**	16
16	**Garantie**	17

1 Leveringsomvang

mixometer® Waterdoseermeter
Laadkabel USB-A - USB-C
Transportkoffer met inlay
Gebruikshandleiding

2 Technische Gegevens

Waterdruk:	2 - 6 bar
Doorstroomsnelheid:	10 - 25 l/min
Doseerhoeveelheid:	1 - 100 l
Meetnauwkeurigheid:	+/- 3 %
Slangaansluiting:	1/2” Snelkoppeling
Display:	Verlicht LC-Display, 2,01”, 128x64 Pixels
Accu:	3.500 mAh Lithium-Ion Accu
Accuduur:	ca. 20 uur
Oplaadtijd:	ca. 4 uur
Laadaansluiting:	USB-C
Laadspanning:	5 V
Stof- en waterbescherming:	IP64












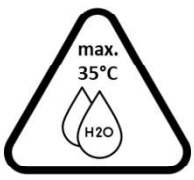






3 Beschrijving



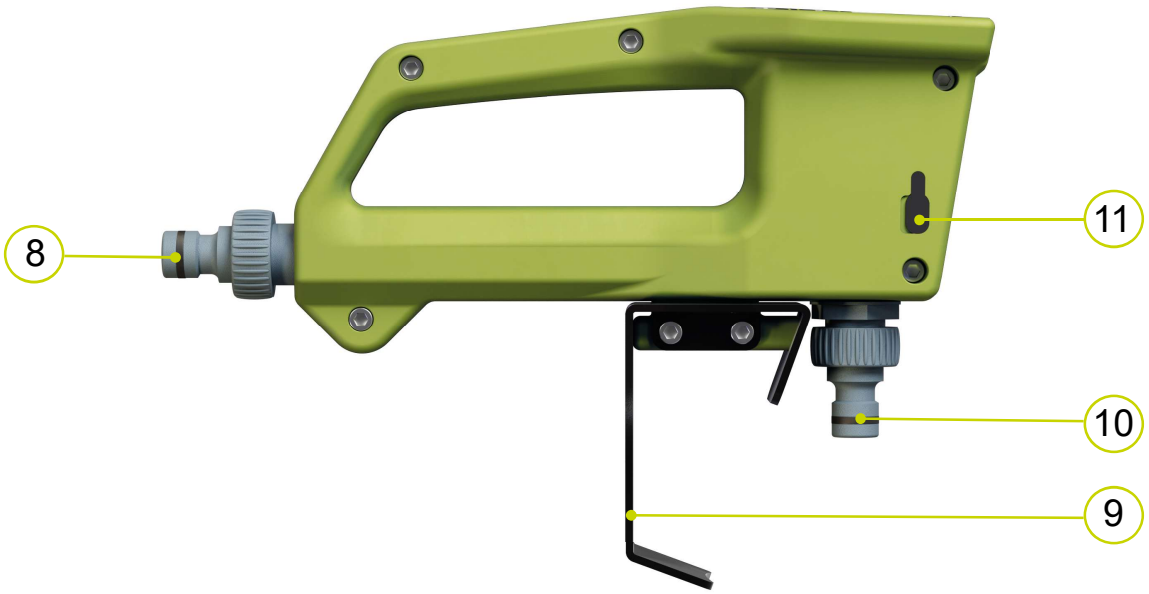

Lijst van onderdelen

1. **Display**
2. **mode-knop**
3. **BT-knop**
4. **Memory-knop**
5. **Play/Pause-knop**
6. **Minus-knop**
7. **Plus-knop**
8. **Waterinlaat met snelkoppeling**
9. **Emmerhouder**
10. **Wateruitlaat met snelkoppeling**
11. **USB-C Laadpunt**

4 Waarschuwingen

- Stel mixometer® nooit bloot aan temperaturen <0 °C en >50 °C. Vorst kan restwater in het apparaat doen bevriezen en tot beschadigingen leiden. Hitte en kou kunnen elektronica en accu beschadigen.
- Zorg ervoor dat de waterdruk 6 bar niet overschrijdt om beschadigingen aan mixometer® te voorkomen.
- Laad mixometer® niet op wanneer het apparaat op de watertoevoer is aangesloten. Er bestaat gevaar voor elektrische schokken.
- Laat mixometer® tijdens het doseerproces niet onbeheerd.
- Koppel mixometer® altijd los van de waterbron of sluit de kraan wanneer het apparaat niet wordt gebruikt.
- Gebruik mixometer® alleen met zuiver leidingwater van maximaal 35 °C. Andere vloeistoffen en/of hogere temperaturen kunnen mixometer® beschadigen.
- Controleer regelmatig de nauwkeurigheid van de waterdosering door een ingestelde hoeveelheid na het doseerproces met een weegschaal te controleren. Gebruik indien nodig de kalibratiefunctie (zie hoofdstuk 13.3 Kalibratie) om de nauwkeurigheid van mixometer® te verhogen.
- Leg regelmatig de controle van de kalibratie vast in het protocol in deze handleiding.
- Sluit nooit een slang aan op de wateruitlaat (nr. 10) van mixometer® en laat nooit water in de wateruitlaat stromen. Dit leidt tot beschadigingen aan ventiel en doorstroomsensor.
- Controleer regelmatig de toestand van het inlaatfilter (zie hoofdstuk 13.1 Zeef in de waterinlaat reinigen).

5 Inbedrijfname

5.1 mixometer® aan het water aansluiten

Verbind uw waterslang met de waterinlaat (nr. 8). Zorg ervoor dat de snelkoppeling van de waterslang stevig op de waterinlaat van mixometer® zit. Open de waterkraan.

5.2 Ontluchten vóór gebruik

Schakel mixometer® in door op Play/Pause (nr. 5) te drukken. Op het display verschijnt het mixometer®-logo. mixometer® start altijd in de modus waarin het laatst is gebruikt. Houd mixometer® nu boven een emmer of afvoer en druk enkele seconden op Play/ Pause. Het ventiel opent en water komt uit de wateruitlaat. Houd de knop ingedrukt totdat het water gelijkmatig stroomt. Bij het loslaten van Play/Pause sluit het ventiel. mixometer® is nu ontlucht en gebruiksklaar.

6 Water doseren

mixometer® heeft verschillende modi waarin het kan worden gebruikt. Na het inschakelen start mixometer® altijd in de modus waarin het laatst is gebruikt. Via mode (nr. 2) kan worden gewisseld tussen de modi “Manueel” en “verpakkingsmodus”. Voor meer flexibiliteit is er bovendien de optie “vrije hoeveelheid”.

6.1 Manuele modus

In de manuele modus toont mixometer® op het display een literwaarde. Deze kan met + en - (nr. 6 + 7) in stappen van 0,1 liter worden aangepast naar de gewenste hoeveelheid. Voor snelle vooruitgang in stappen van 1 liter kunt u de +/- knop ingedrukt houden. Zodra de gewenste hoeveelheid is ingesteld, kan mixometer® met de metalen haak (nr. 9) aan de rand van een emmer worden gehangen. Met Play/Pause start u het doseerproces. mixometer® telt op het display de resterende liters af en beëindigt het doseerproces zodra de gewenste literhoeveelheid is bereikt. Daarna keert mixometer® terug naar de zojuist gedoseerde hoeveelheid in de manuele modus. Het doseerproces kan worden aangepast of opnieuw worden gestart.

6.2 Verpakkingsmodus

De verpakkingsmodus dient voor het snel instellen van de waterhoeveelheid wanneer hetzelfde product meerdere keren in verschillende hoeveelheden moet worden aangemaakt. Bij het starten van de verpakkingsmodus toont mixometer® 0 x 0,0 l, waarbij de 0,0 l knippert. Via de +/- knoppen kan nu de waterhoeveelheid per verpakking (bijvoorbeeld 6,5 liter per verpakking) worden ingesteld die het te verwerken product vereist. Zodra de gewenste hoeveelheid is bereikt, bevestigt u met Play/Pause. Nu knippert de vermenigvuldigingsfactor en via de +/- knoppen kan het gewenste aantal verpakkingen worden ingesteld (bijvoorbeeld 3 x 6,5 l). Zodra het gewenste aantal is bereikt, wordt het doseerproces met de Play/ Pause-knop gestart. Na beëindiging van het doseerproces springt mixometer® terug naar de instelling van het aantal verpakkingen. De ingestelde liters per verpakking blijven onveranderd, zodat snel verdere doseerprocessen voor dit product kunnen worden gestart. Wilt u bij het instellen van het aantal verpakkingen achteraf de literhoeveelheid wijzigen, dan moet u via de knop mode de modus wijzigen totdat de verpakkingsmodus opnieuw verschijnt. Nu kan de
literhoeveelheid worden aangepast.

6.3 Doseervoortgang pauzeren

Om een lopend doseerproces te onderbreken, drukt u op de Play/Pause-knop. mixometer® pauzeert het doseerproces totdat het proces door opnieuw op Play/Pause te drukken wordt voortgezet. De pauze wordt zichtbaar door het knipperen van de literwaarde en de melding “Pauze…”.

6.4 Doseervoortgang afbreken

Om een gestart doseerproces vóór het bereiken van de ingestelde literwaarde af te breken, moet het proces eerst door drukken op Play/Pause worden gepauzeerd. De gepauzeerde cyclus kan vervolgens door de mode-knop circa 2 seconden ingedrukt te houden worden afgebroken. De weergave springt terug naar de eerder ingestelde modus, die nu kan worden aangepast.

6.5 Vrije hoeveelheid

Door de Play/Pause-knop ingedrukt te houden kan het ventiel op elk moment worden geopend. Bij het loslaten van de knop sluit het ventiel. Terwijl het water stroomt, toont mixometer® op het display de afgegeven waterhoeveelheid. Zo kan snel water worden afgenomen zonder de instellingen te wijzigen of mixometer® van de slang te koppelen. De modus hoeft dus niet eerst te worden gewijzigd.

6.6 Watertemperatuur en doorstroomsnelheid

Terwijl het ventiel geopend is en water stroomt, toont mixometer® linksonder de watertemperatuur en rechtsonder de doorstroomsnelheid in l/min.



Het duurt enige minuten, tot de mixometer® geacclimatiseerd is en de daadwerkelijke watertemperatuur zichbaar is.

6.7 mixometer® uitschakelen

mixometer® schakelt automatisch uit na enkele minuten waarin geen knop wordt ingedrukt. mixometer® schakelt niet uit wanneer er een actieve app-verbinding bestaat (BT wordt constant in het display weergegeven) of wanneer een actief doseerproces is gepauzeerd.

7 Geheugen

Via de mem-knop (nr. 4) kunnen de 10 laatste instellingen worden opgeroepen om zo eenvoudig mogelijk tussen verschillende producten te wisselen. Met de +/- knoppen kan de gewenste waarde worden geselecteerd, waarbij + de cursor naar beneden en - naar boven beweegt. Met Play/Pause wordt de selectie bevestigd. Om het geheugenbereik te verlaten zonder een instelling te kiezen, drukt u nogmaals kort op de mem-knop.

8 Basisinstellingen

Door de mem- en mode-knoppen kort gelijktijdig in te drukken komt u in de basisinstellingen van het apparaat. Navigatie gebeurt via de +/- knoppen (+ beweegt de cursor naar beneden, - naar boven); met Play/Pause wordt geselecteerd en bevestigd.

8.1 Taal

U kunt kiezen tussen Duits, Nederlands, Engels, Frans en Spaans.

8.2 Eenheden

mixometer® kan van metrische eenheden (liter, liter/min, graden Celsius) worden omgeschakeld naar imperiale eenheden (gallons, gallons/min, graden Fahrenheit, quarts).

8.3 Informatie

Onder Informatie worden de softwareversie en BT-ID van het apparaat weergegeven

8.4 Reset

Met de reset-functie kan mixometer® naar de fabrieksinstellingen worden teruggezet. Daarbij worden alle opgeslagen gegevens, zoals doorgestuurde producten en opgeslagen doseerprocessen, gewist. De huidige kalibratie wordt eveneens verwijderd. Met Play/Pause wordt de reset gestart; met mode verlaat u de functie zonder een reset uit te voeren. Na een reset moet mixometer® beslist opnieuw worden gekalibreerd (zie hoofdstuk 13.3).

9 Firmware-Update

mixometer® kan firmware-updates downloaden. Hiervoor moet mixometer® via WLAN met het internet verbonden worden. Volg de onderstaande stappen:

1. Druk BT en mode kort tegelijk om de mixometer® WLAN-hotspot te activeren.
2. Zoek met een WLAN-geschikt apparaat (smartphone, tablet, laptop…) naar het door mixometer® gegenereerde WLAN “MIXOMETER-WIFI-MANAGER” en maak verbinding met het mixometer®-WLAN.
3. Voer in de webbrowser van uw apparaat het IP-adres 192.168.4.1 in.
4. Voer op de geopende pagina de naam (SSID) en het wachtwoord van uw WLAN in.
5. mixometer® start opnieuw. Druk nu nogmaals op BT en mode. mixometer® maakt via het opgegeven WLAN verbinding met de update-server.
6. mixometer® controleert of er een firmware-update beschikbaar is en downloadt deze indien nodig automatisch.

   Tijdens het downloaden en installeren van de update toont mixometer® de voortgang op het display. mixometer® kan tijdens het updaten niet worden gebruikt.

Alternatief kunt u de firmware-update via de app starten. Ga hiervoor in het menulint naar “Hardware Update” en voer daar uw WLAN-gegevens in. De update verloopt vervolgens automatisch.

Als mixometer® geen verbinding kan maken met het opgegeven WLAN, bijvoorbeeld omdat verkeerde gegevens zijn ingevoerd of het WLAN buiten bereik is, wist mixometer® de opgeslagen gegevens. De updateprocedure moet dan vanaf het begin worden herhaald.

10 Gebruik van de mixometer® App

De mixometer®-app is verkrijgbaar in de app-store van uw smartphone.

10.1 Verbinding tot stand brengen

Zorg ervoor dat Bluetooth in de instellingen van uw smartphone is ingeschakeld. Druk kort op de BT-knop op de mixometer®. In het display knippert linksboven “BT” en de blauwe status-LED knippert links.

Bij het eerste gebruik van de app moet de app mogelijk toestemming krijgen om apparaten in de buurt te zoeken. Vervolgens kan mixometer® met uw smartphone worden gekoppeld.

10.2 Bouwproduct selecteren

De eenvoudigste manier om het product dat u gebruikt te selecteren is met de scanner in de app. Tik hiervoor op “Product scannen”. Bij het eerste gebruik van de app moet u de app mogelijk toestemming geven om de camera te gebruiken. Vervolgens kunt u met de camera de barcode/QR-code op het product dat u verwerkt scannen.

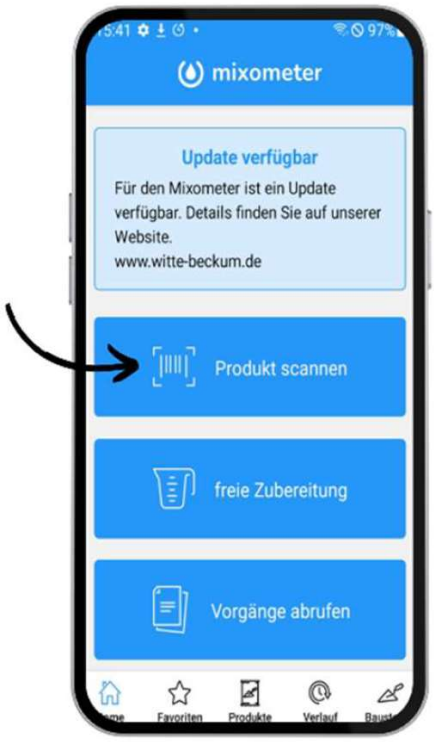

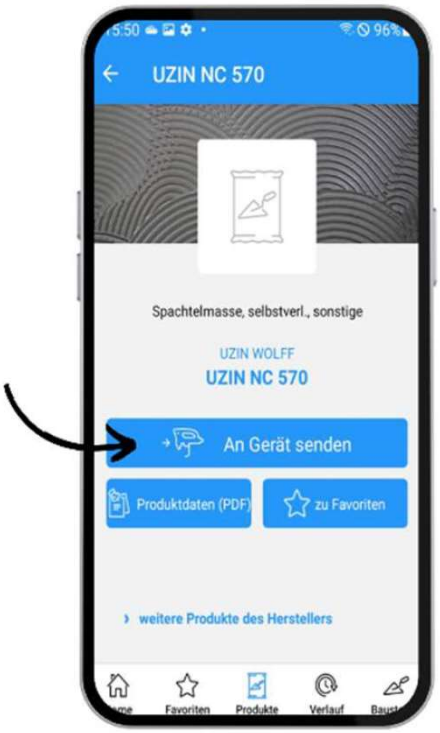

Als het product in de mixometer®-database is opgenomen, toont de mixometer®-app het product en kunt u de productgegevens via “Naar apparaat verzenden” direct naar mixometer® sturen.

Bij producten waarvoor door de fabrikant een bereik is gedefinieerd waaruit de waterhoeveelheid kan worden gekozen (bijvoorbeeld 5–6 liter), kunt u met de regelaar het voor uw behoeften passende mengverhouding kiezen voordat u mixometer® op dit product instelt.

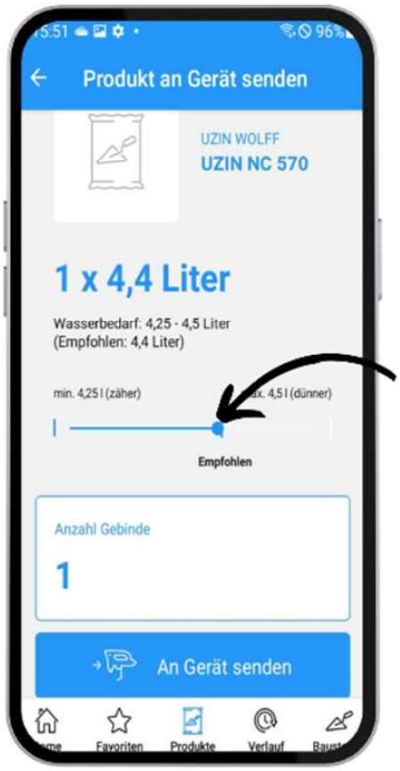

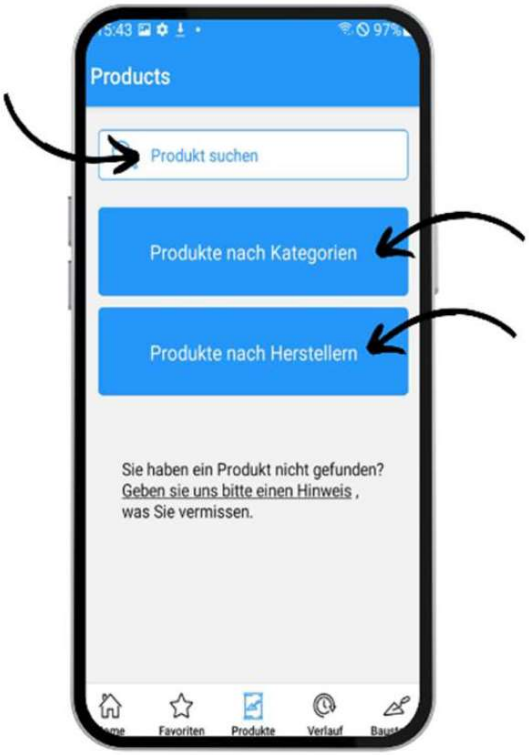

Als alternatief voor de productscanner kunt u het gewenste product ook via een vrije tekstzoekopdracht of vanuit de lijst met beschikbare producten selecteren.

10.3 mixometer® in app-modus

Zodra een product vanuit de app naar mixometer® wordt overgedragen, schakelt mixometer® naar de app-modus. In de bovenste regel van het display verschijnt nu de fabrikantnaam en in de onderste regel de productnaam van het geselecteerde product. De liters per gebinde zijn nu ingesteld op de voor dit product correcte waarde en kunnen niet worden gewijzigd. Via de +/- knoppen kan het gewenste aantal gebinden worden gekozen.

10.4 Activiteitenoverzicht in de app

Telkens wanneer een doseerproces wordt voltooid en er een verbinding met de app bestaat, stuurt mixometer® de volgende informatie naar de app: literhoeveelheid (manuele modus), het aantal gebinden en liters per gebinde (gebindemodus) of het aantal gebinden, fabrikant- en productnaam (app-modus) en het tijdstip van het doseerproces. In het overzicht kunnen de voltooide doseerprocessen worden ingezien, tot bouwplaatsen worden samengevoegd of als export bijvoorbeeld voor de afrekening of als bewijs per e-mail worden verstuurd.

Bestaat er geen verbinding met de app (“BT” in het display en blauwe LED branden constant), dan worden de voltooide doseerprocessen eerst op mixometer® opgeslagen. Deze opgeslagen processen kunnen in de app via “Processen ophalen” op de startpagina handmatig worden opgehaald of worden automatisch naar de app verstuurd wanneer de volgende doseercyclus bij bestaande app-verbinding is voltooid.

Het volledige activiteitenoverzicht kunt u in het dashboard bekijken. Hiervoor moet u zich eerst registreren. In het dashboard krijgt u een lijstweergave van alle bouwplaatsen en events, die u steeds kunt synchroniseren.

11 Na gebruik

Sluit de waterkraan waarop mixometer® is aangesloten. Houd Play/Pause in ingeschakelde toestand zo lang ingedrukt totdat het ventiel opent en de resterende druk uit de leiding ontsnapt.

Wanneer mixometer® van de slang is losgekoppeld, kan er nog enige tijd water uit het apparaat lopen. Schud het apparaat goed uit om een groot deel van het water uit het apparaat te verwijderen voordat u mixometer® in de koffer opbergt. Het uitschudden moet vooral grondig gebeuren wanneer mixometer® voor langere tijd wordt opgeborgen. Tijdens het uitschudden kan het helpen het ventiel tijdelijk te openen door Play/Pause ingedrukt te houden.



Opslagtip: sla mixometer® niet op met een lage accustand. Laad de accu op wanneer mixometer® langere tijd niet wordt gebruikt.

12 mixometer® laden

Rechtsboven in het display wordt de accustand weergegeven. Wanneer de laadstatus laag is, begint de rode status-LED te knipperen. mixometer® moet dan tijdig worden opgeladen om een werkonderbreking te voorkomen.
Om mixometer® op te laden, verwijdert u de beschermkap van de USB-C-aansluiting (nr. 11) aan de rechter behuizingszijde en verbindt u het apparaat met behulp van de meegeleverde USB-C-naar-USB-A-kabel met een stroombron. Andere kabels, zoals bijvoorbeeld USB-C naar USB-C, werken mogelijk niet als laadkabel voor mixometer®.

Zolang mixometer® met de stroom is verbonden, kan het apparaat niet worden gebruikt.
Tijdens het laadproces brandt de rode status-LED en dooft wanneer de accu volledig is geladen. mixometer® kan zonder gevaar voor de accu op elk moment ook vóór het bereiken van de volledige lading van het net worden losgekoppeld en verder worden gebruikt.



Let op: laad mixometer® niet op wanneer het apparaat op de watertoevoer is aangesloten. Laat mixometer® niet onbeheerd terwijl het wordt opgeladen. Mocht het apparaat heet worden, gaan roken of anderszins opvallend zijn, koppel het dan onmiddellijk los van de stroombron. Gebruik geen beschadigde laadkabels en/of netstekkers.

13 Onderhoud en kalibratie

13.1 Zeef in de waterinlaat reinigen

In de waterinlaat (nr. 8) van mixometer® bevindt zich een zeef die voorkomt dat grof vuil in de sensoriek van het apparaat terechtkomt. Controleer regelmatig of zich hier vuil heeft verzameld. Verwijder indien nodig de zeef en reinig deze. Schroef hiervoor de snelkoppeling van de waterinlaat en neem de zeef eruit.

13.2 Nauwkeurigheid controleren

Controleer regelmatig of de nauwkeurigheid van mixometer® aan de specificaties voldoet. Gebruik hiervoor een geschikt meetvat of een weegschaal en controleer of de afgegeven waterhoeveelheid binnen het tolerantiebereik ligt.



Opmerking: om precisieschommelingen te minimaliseren, dient mixometer® regelmatig te worden gekalibreerd. Hiervoor kan het kalibratieprotocol in hoofdstuk 15 worden gebruikt.

13.3 Kalibrierung

mixometer® beschikt over een automatische kalibratieoptie. Hiervoor moet het apparaat eerst op de watertoevoer worden aangesloten. Zorg ervoor dat zich een opvangvat onder mixometer® bevindt. Door de mode- en mem-knoppen gelijktijdig in te drukken komt u in het menu waarin u met de navigatietoetsen -/+ naar Kalibratie gaat en met Play/Pause selecteert. Het apparaat geeft nu aangenomen 5 liter water af. Deze waterhoeveelheid controleert u met een nauwkeurige weegschaal of een geschikt meetemmer met bekende nauwkeurigheid

De daadwerkelijk afgegeven waterhoeveelheid voert u in de volgende stap in het apparaat in. mixometer® past de kalibratie automatisch aan. Vervolgens dient u ter controle nogmaals 5 liter in de manuele modus te doseren om de nauwkeurigheid van de kalibratie te controleren. Bij een afwijking van >3 % raadpleegt u hoofdstuk 14 Probleemoplossing voor de passende correctie.

Waarschuwing: zorg ervoor dat weegschaal of meetemmer voldoende nauwkeurig zijn om de afwijking correct te bepalen. Vooral bij meetemmers kunnen onnauwkeurigheden van tot wel 15 % in de meetschaal voorkomen.

13.4 Reiniging

mixometer® kan tijdens gebruik op de bouwplaats vuil worden. Omdat het apparaat stofdicht en spatwaterdicht is (IP64), kan mixometer® probleemloos met een vochtig doekje worden gereinigd.

14 Probleemoplossing

Foutbeschrijving	Oorzaak	Oplossing
Doseert onnauwkeurig	Zeef in waterinlaat verstopt	Verwijder de zeef, reinig deze en bevestig de zeef weer.
	sterk wisselende doorstroom	Wissel de wateraanvoer
	mixometer® is niet goed gekalibreert	Kalibreer de mixometer
Rode en blauwe LED knipperen	Fout in waterstroom, waarschijnlijk te weinig doorstroom	Zie "fout in waterstroom"
Gaat niet aan	Accu leeg	Laad de mixometer® met de meegeleverde USB-Kabel
Gaat niet uit	mixometer® schaltet sich automatisch nach 1 Minute aus. Wenn mixometer® mit der mixometer® App gekoppelt ist (blaue Status-LED leuchtet, **BT** wird permanent im Display angezeigt) schaltet mixometer® sich nicht ab.	Trennen Sie mixometer® von der App, indem Sie die BT-Taste drücken. Drücken Sie mehrere Minuten keine Taste, mixometer® sollte nun abschalten.

Rode LED knippert	Accu bijna leeg	Laad de mixometer® met de meegeleverde USB-Kabel
Rode LED brandt constant	mixometer® wordt opgeladen	Tijdens het laden brandt de rode LED constant. Wanneer de accu vol is, gaat deze uit.
Blauwe LED knippert	mixometer® is in BT koppelmodus en kan met de Mixometer App verbonden worden.	Verbind de mixometer met de app, of stop het koppelen door het nogmaals indrukken van de BT knop.
Blauwe LED brandt constant	mixometer® is met de app verbonden.	
Fout in waterstroom	De mixometer is niet op een waterbron aangesloten. De kraan waar de mixometer op aangesloten is, is niet volledig geopend. De doorvloei is niet voldoende Zeef bij waterinlaat is verstopt	mixometer® op een waterbron aansluiten. Waterkraan volledig openen wissel de wateraansluiting. Verwijder de zeef, reinig deze, en bevestig de zeef weer

Als u een aanwezige fout met behulp van dit overzicht niet kunt verhelpen, neemt u contact op met onze service.

15 Kalibratieprotocol

Datum	Waterhoeveelheid voor kalibratie	Waterhoeveelheid na kalibratie	Kalibratie uitgevoerd door:

16 Garantie

De garantietermijn voor nieuwe Wolff-machines bedraagt één jaar vanaf het tijdstip van overdracht/levering aan de klant, voor zover uit dwingende wettelijke voorschriften niet iets anders voortvloeit

Bij het doen gelden van garantievorderingen moet in de regel ook de factuur of aankoopbon worden overgelegd. Alle reparaties in het kader van de garantie moeten worden uitgevoerd door een door ons erkend Wolff-servicebedrijf. Zelf uitgevoerde en/of ondeskundige reparaties leiden doorgaans tot uitsluiting van garantieaanspraken. Dit geldt evenzeer voor ondeskundige bediening en/of gebruik.

Vervanging van onderdelen, accessoires en overige wijzigingen aan Wolff-machines: Wolff-machines bieden de gebruiker een hoge mate van veiligheid en betrouwbaarheid. Om dit te behouden mag de fabrieksmatige toestand van uw Wolff-machine op het moment van levering niet worden gewijzigd zonder inachtneming van de onderstaande regels. Deze regels gelden zowel voor de vervanging van onderdelen, de uitrusting met accessoires als overige technische wijzigingen.

- Alle werkzaamheden aan uw Wolff-machine mogen uitsluitend worden uitgevoerd door een vakwerkplaats die beschikt over vakbekwaam en ervaren personeel en over de vereiste arbeidsmiddelen. Wij bevelen hiervoor geautoriseerde Wolff-servicewerkplaatsen aan.
- Bij voorgenomen vervanging van onderdelen, voorgenomen uitrusting met accessoires of overige voorgenomen technische wijzigingen dient steeds vóór aanvang van de werkzaamheden een advies door een geautoriseerde Wolff-servicewerkplaats of door ons als fabrikant plaats te vinden.
- Het wordt dringend aanbevolen uitsluitend veiligheidgeteste originele Wolff-reserveonderdelen en originele Wolff-accessoires te gebruiken die door ons als fabrikant zijn vrijgegeven.
  Deze reserve- en accessoires verkrijgt u bij uw geautoriseerde Wolff-servicewerkplaats, die desgewenst ook de vakkundige montage voor u uitvoert. Originele Wolff-reserveonderdelen en originele Wolff-accessoires zijn specifiek op veiligheid en geschiktheid voor Wolff-machines getest.

- Ter behoud van de bedrijfsveiligheid en ter voorkoming van schade moeten bij technische wijzigingen, ongeacht van welke aard, in elk geval onze technische richtlijnen worden nageleefd. Neem bij overige vragen over uw Wolff-machine te allen tijde contact met ons op.